Ostalbkreishaus-Solar-GbR
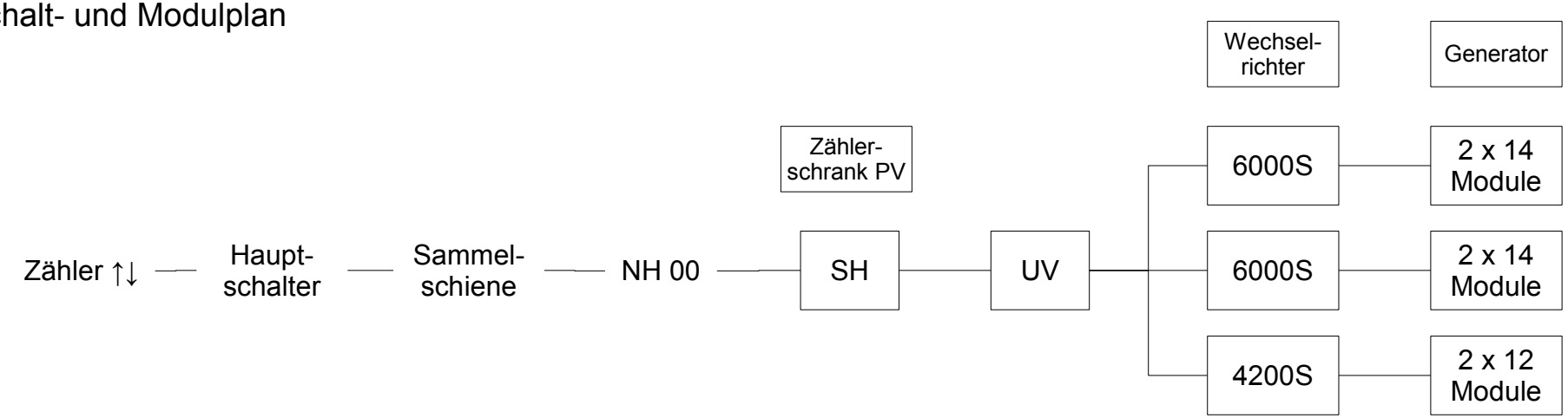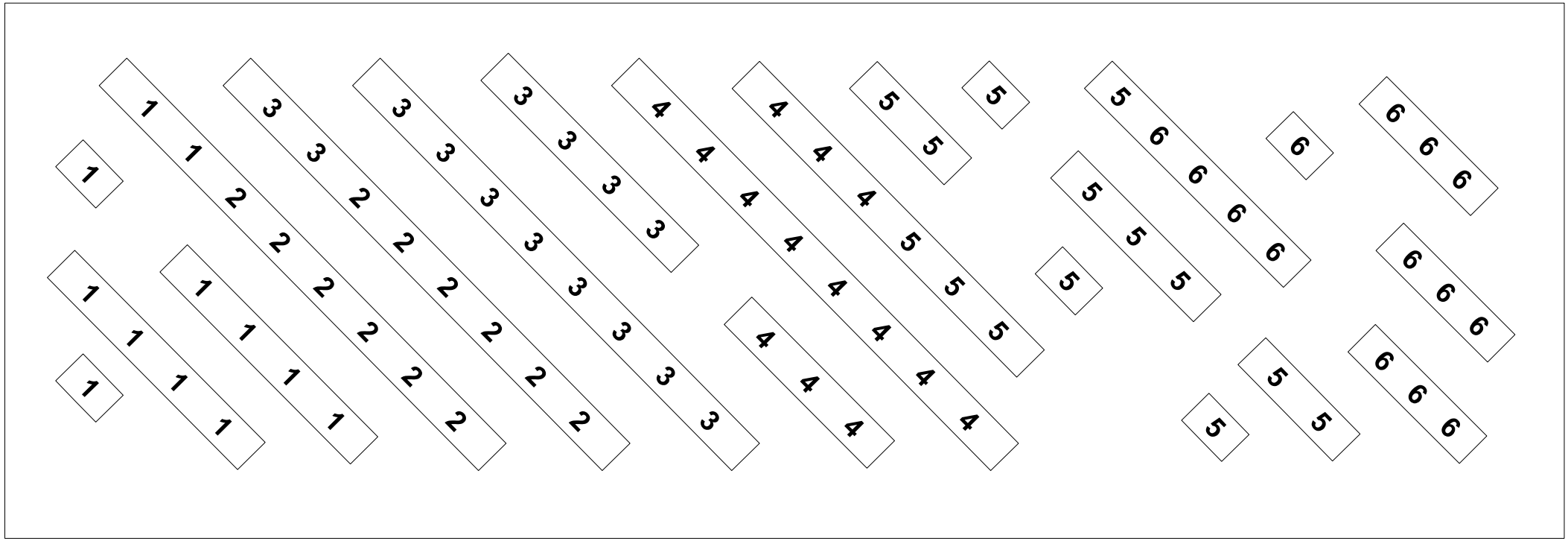
Photovoltaikgemeinschaftsanlage auf dem Ostalbkreishaus in Aalen
Schalt- und Modulplan